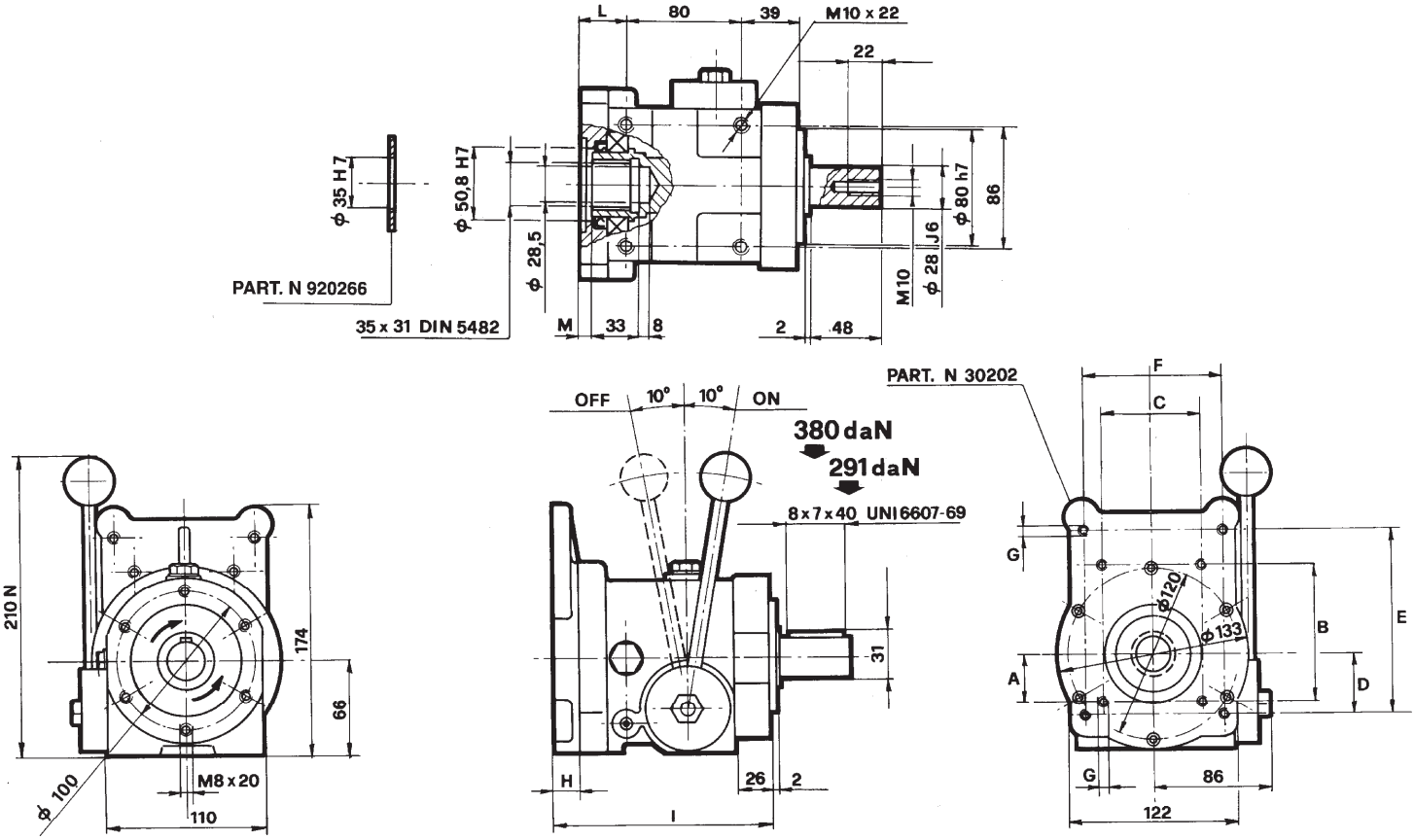

Gli innesti meccanici con due frecce direzionali sono: REVERSIBILI
Les embrayages mécaniques avec deux flèches de direction sont: REVERSIBLES
The mechanical couplings with two direction arrows are REVERSIBLE
Mechanische Kupplungen mit zwei Richtungspfeilen sind in der Drehrichtung UMKEHRBAR.

Coppia Nominale Couple nominal Nominal torque Nenndrehmoment	Velocità max. Vitesse maxi. Max. speed Max. Drehgeschwindigkeit	Potenza max. trasmissibile Puissance maxi transmissible Max. power output Max. übertragbare Leistung	Carico assiale Charge axial Axial load Längsbelastung
18,5 daNm	**2700 RPM**	**Kw 40**	**160 daN**

CODICE CODE CODE No. CODENUMMER	SENSO DI ROTAZIONE SENS ROTATION DIRECTIO OF ROTATION DREHRICHTUNGB	GRUPPO GROUPE UNIT GRUPPE	A	B	C	D	E	F	G	H	I	L	M	N	O H7	P
30300 **30301** **30302**	REV. DESTRO SINISTRO	2-3 30202	32.5	96	71.4	42.5	128	98.4	M8x15	19	151	32	8.6			
30313 **30307** **30308**	REV DESTRO SINISTRO	2 BOSCH 30217	34.5	100	72				M8x15	19	151	32	8.6	8.5	80	
30314 **30309** **30310**	REV DESTRO SINISTRO	3 BOSCH 30228	48	145	102				M10x15	19.5	151.5	32.5	9.1	9	105	
30311 **30303** **30304**	REV DESTRO SINISTRO	SAE A 30203					106.4		M10x22	34	166	47	23.6	15	82.55	
30312 **30305** **30306**	REV DESTRO SINISTRO	SAE B 30221					146		M12x22	39	171	52	28.6	20	101.6	M12x22