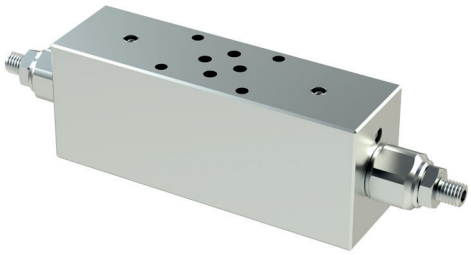

SCHEMA IDRAULICO / HYDRAULIC CIRCUIT

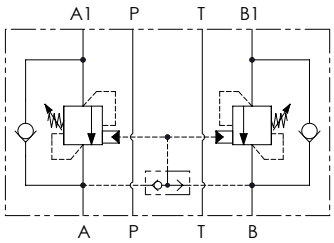

DATI TECNICI / TECHNICAL DATA

Olio idraulico - Mineral oil	**ISO 6743/4** (DIN 51524)
Viscosità olio - Oil viscosity	**15-250 mm²/s** (15 to 250 cSt)
Classe di contaminazione max Max contamination index	**ISO 4406:1999 Classe 18/16/13**
Temperatura dell'olio - Oil temperature	**-20°C +80°C** -4°F + 176°F
Temperatura ambiente - Environment temperature	**-20°C +50°C** -4°F + 122°F

È indispensabile l'utilizzo di un filtro per proteggere la valvola (filtrazione consigliata 15 µm)
It is necessary a filter use to protect the valve (advised filtration 15 µm)

Trafilamento@46cSt & 200 bar Leakage@46cSt & 200 bar	**0,25 cm³/min - 5 gocce/min** 0,015 in³/min - 5 drops/min

CARATTERISTICHE TECNICHE / TECHNICAL CHARACTERISTICS

TIPO TYPE	PORTATA MAX MAX FLOW l/min-USgpm	PRESSIONE MAX MAX PRESSURE bar-PSI	PESO APPROX APPROX WEIGHT kg-lbt
VBCS06	**40** (10.6)	**350** (5075)	**3,10** (6.80)

CODICE ORDINAZIONE
ORDERING CODE

01	02	03	04	05
VBCS06		**S**		

01	VALVOLE DI BILANCIAMENTO MODULARI CETOP3 DOPPIE PER CENTRO APERTO (**DOUBLE** CETOP3 MODULAR COUNTERBALANCE VALVES FOR OPEN CENTER)				**VBCS06**
02	MOLLA (SPRING) **30/210 bar** (435/3045 PSI)	Rp 1:4.25	**78 bar/al giro** (1131 PSI/turn)	Taratura standard (Std. setting) **Q=5 l/min 200 bar** (2900 PSI)	**1**
		Rp 1:8.75	**160 bar/al giro** (2320 PSI/turn)		
	MOLLA (SPRING) **60/350 bar** (870/5075 PSI)	Rp 1:4.25	**135 bar/al giro** (1958 PSI/turn)	Taratura standard (Std. setting) **Q=5 l/min 350 bar** (5075 PSI)	**2**
		Rp 1:8.75	**160 bar/al giro** (2320 PSI/turn)		
03	MATERIALE (MATERIAL)		Acciaio + zincatura (Steel + zinc-plating)		**S**
04	RAPPORTO DI PILOTAGGIO (PILOT RATIO)		1:4.25 Standard		**/**
			1:8.75		**8**

Opzione: Tappo piombatura - Optional: Tamper proof cap **81300095**

PERFORMANCES

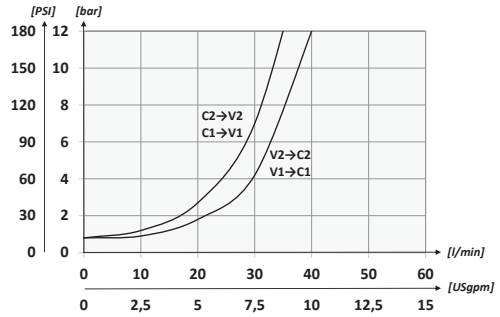

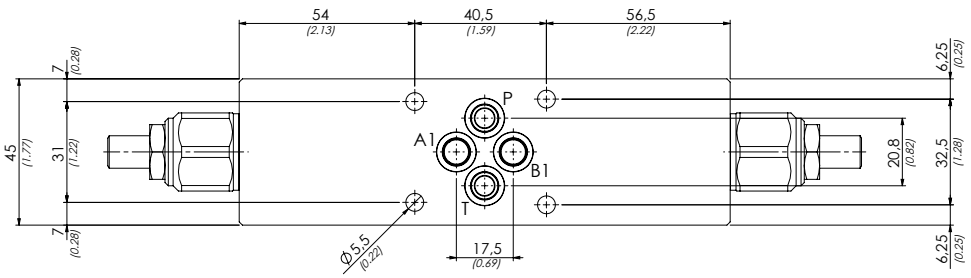

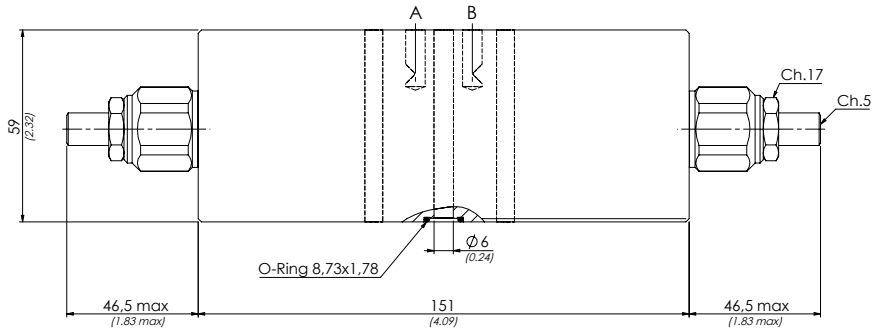

[mm / (Inches)]

I dati presenti nel catalogo possono essere soggetti a variazioni, pertanto **OLEOWEB** si riserva il diritto di apporre modifiche in qualunque momento e senza alcun preavviso.
OLEOWEB reserves the right to modify the products at any time and without notice: the technical data of the catalogue can consequently change.